Miele PROFESSIONAL

Installationsplan / Installation plan

Installatietekening
Plan d`installation
Pianta di installazione

Plano de instalación
Plano de instalação
Σχέδιο εγκατάστασης

Asennusohje
Installasjonsplan
Installationsplan

PL

PG 8528 EL AV (zawór spustowy)

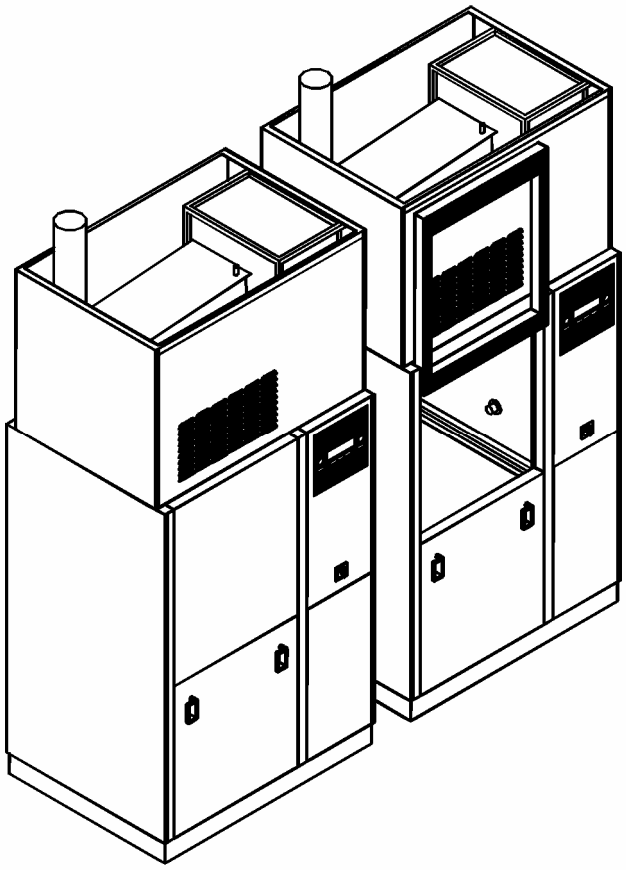

Materialnummer	/	Mat.-no.:	7083800
Änderungsstand	/	Version:	00
Datum Zeichnung	/	Drawing date:	01.05.2007
Datum Legende	/	Legend date:	01.05.2007

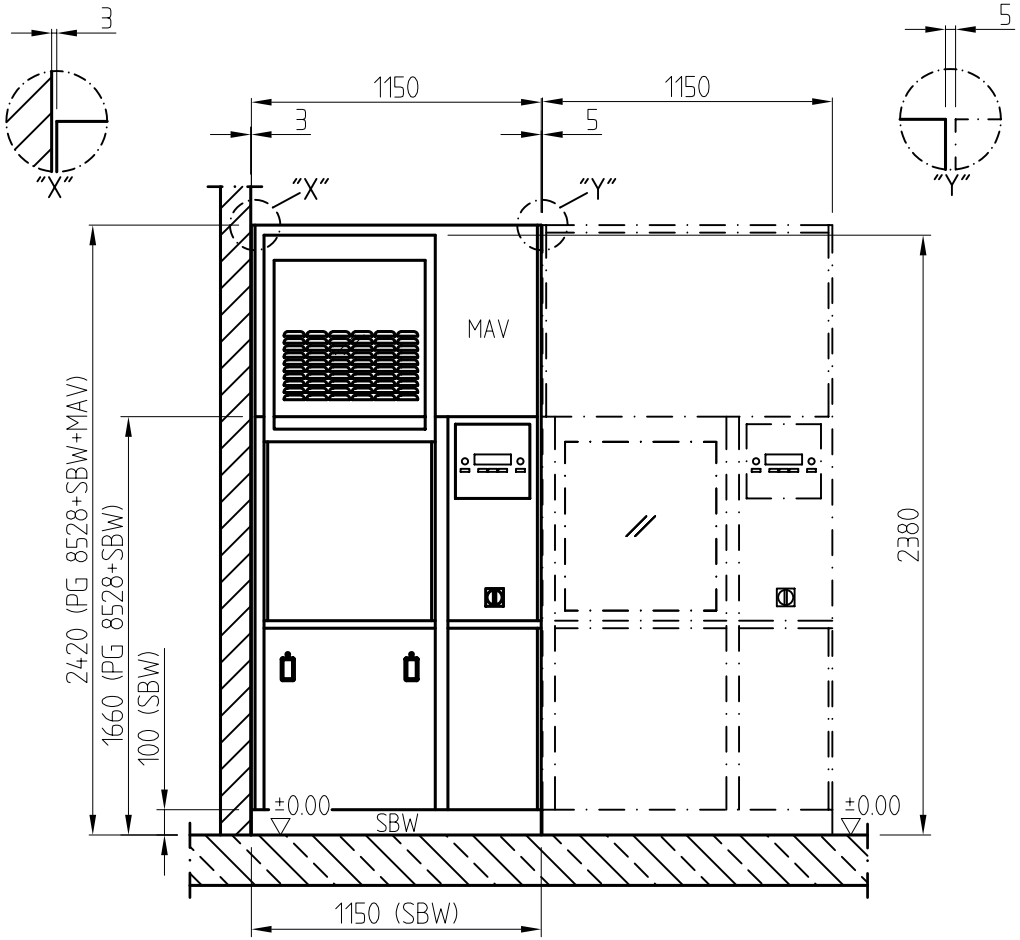

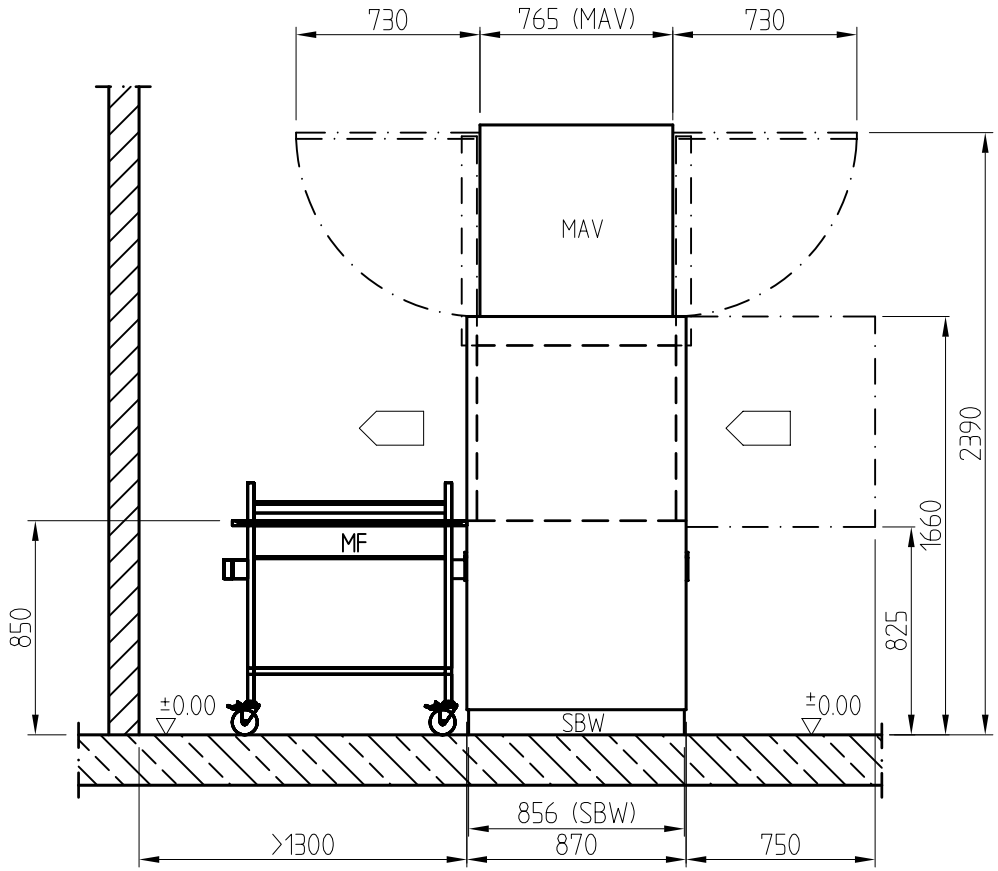

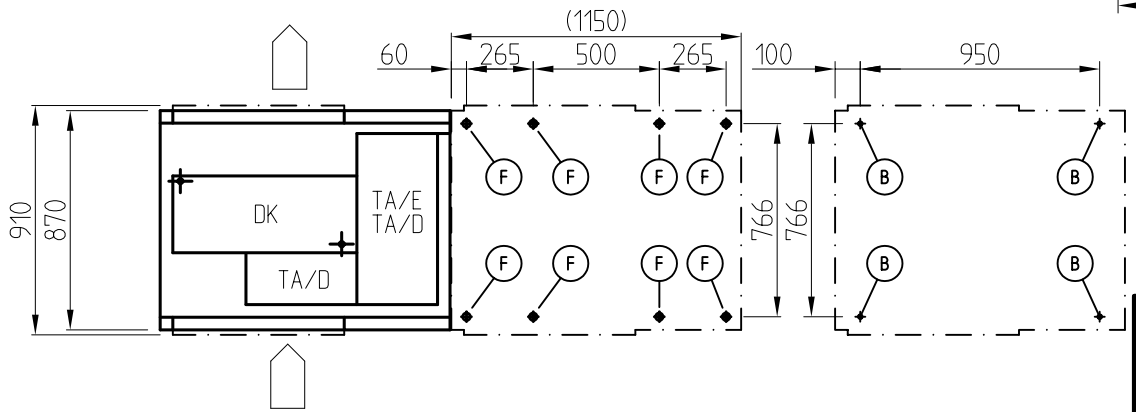

Miele PROFESSIONAL	Installationsplan/Installation plan Gesamt Maßblatt Reinigungs- und Desinfektionsautomat PG 8528 EL AV	Date:	01.05.2007
		Page:	3
		Name:	Gö

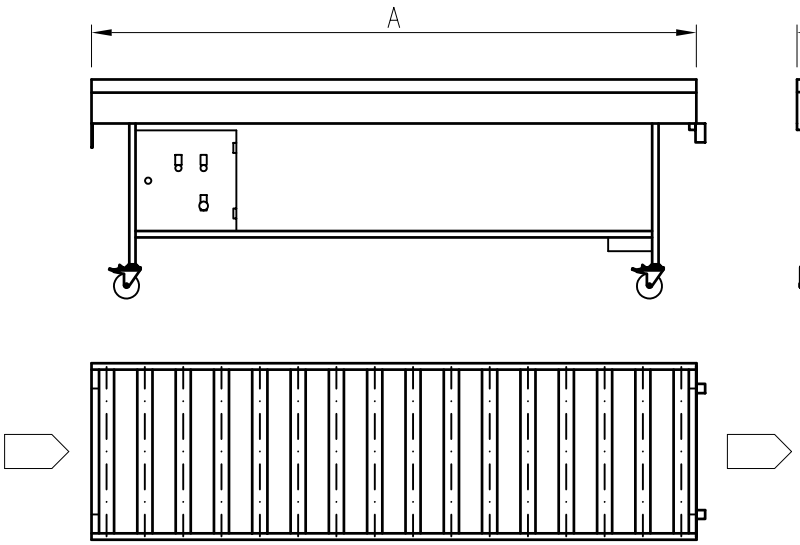

	A
AM1K	1500
AM2K	2400
AM3K	3300

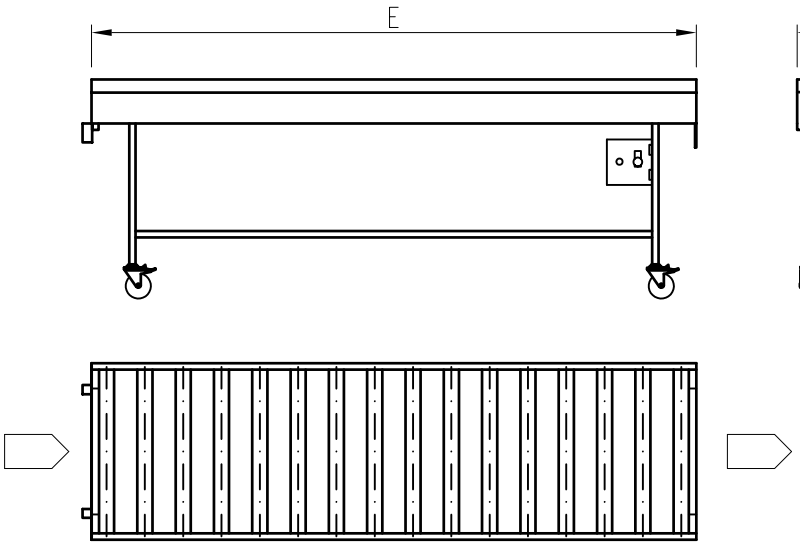

	E
EM1K	1500
EM2K	2400

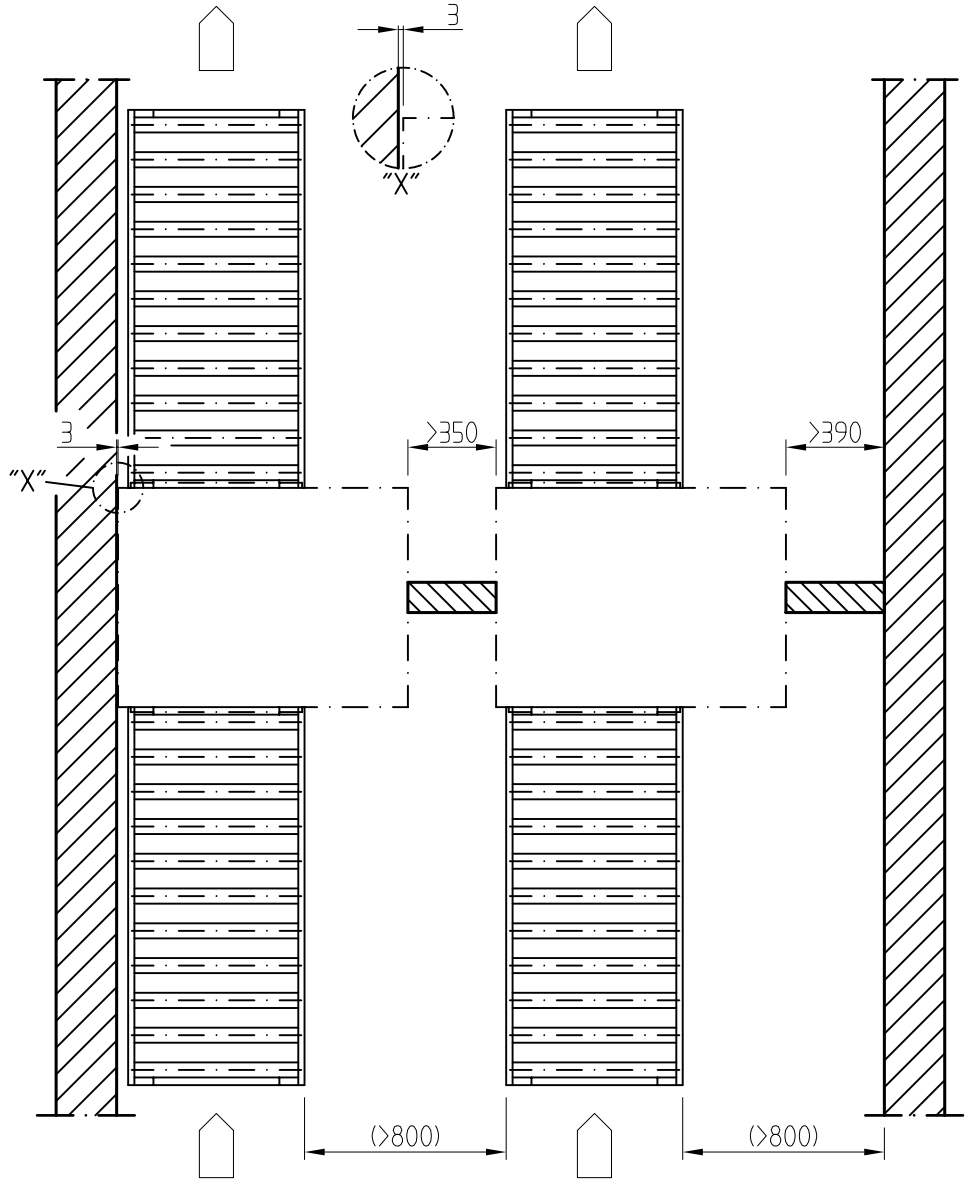

Miele PROFESSIONAL	Installationsplan/Installation plan Dürr Transportband für Reinigungs- und Desinfektionsautomat PG 8528 EL AV	Date:	01.05.2007
		Page:	4
		Name:	Gö

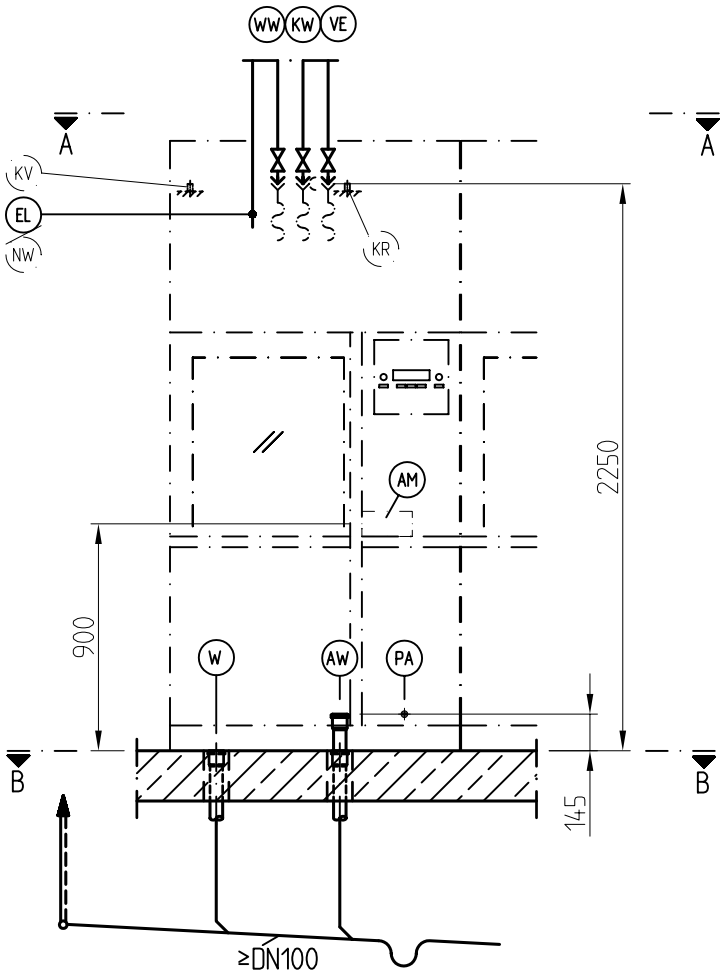

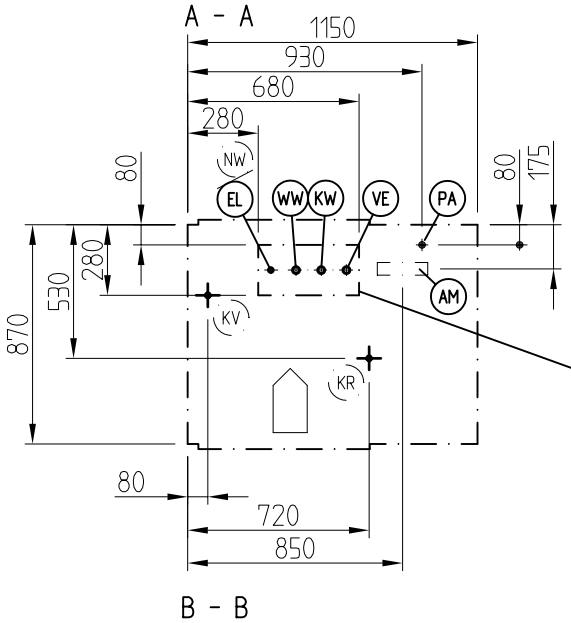

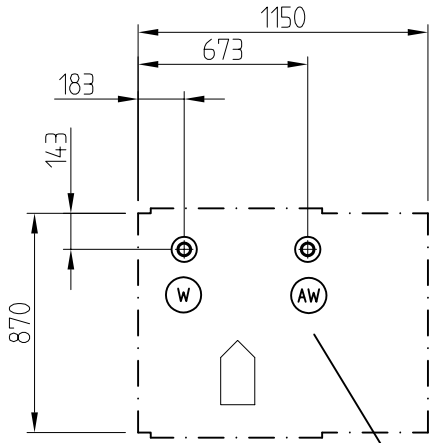

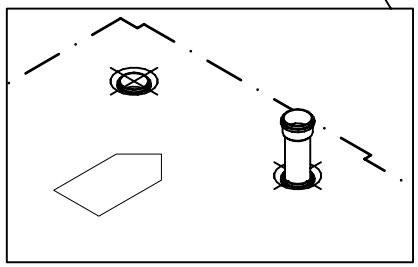

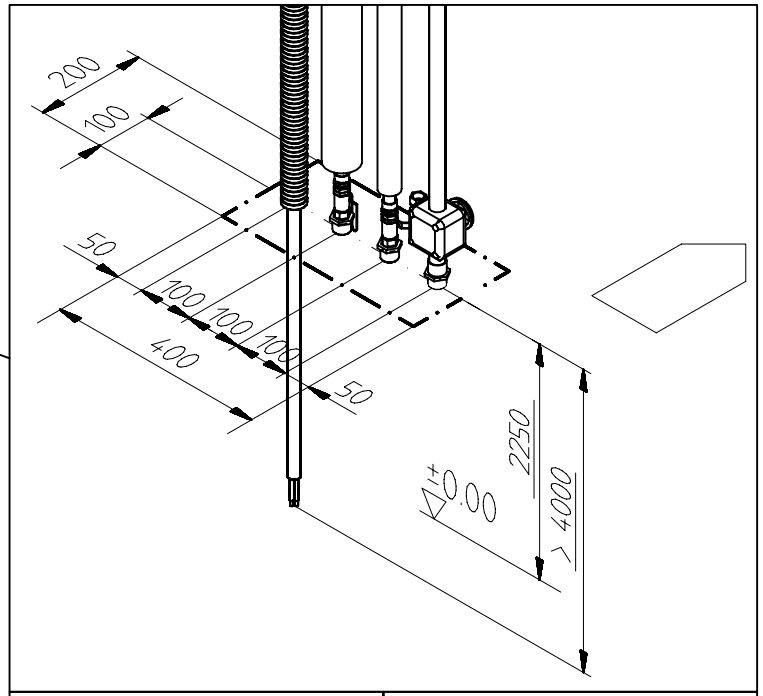

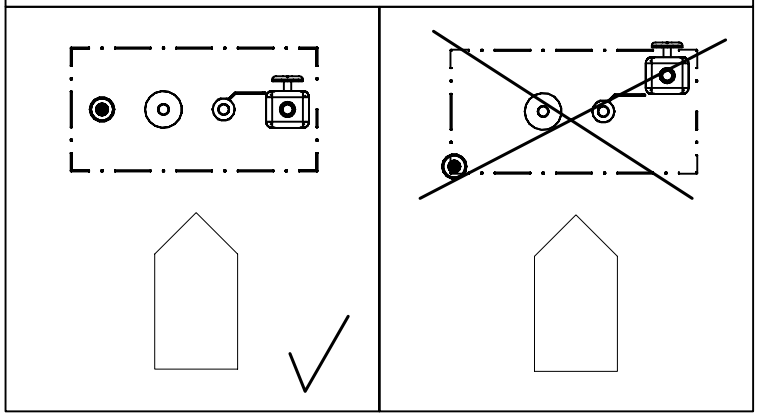

Miele PROFESSIONAL	Installationsplan/Installation plan Standardinstallation Reinigungs- und Desinfektionsautomat PG 8528 EL AV	Date:	01.05.2007
		Page:	5
		Name:	Gö

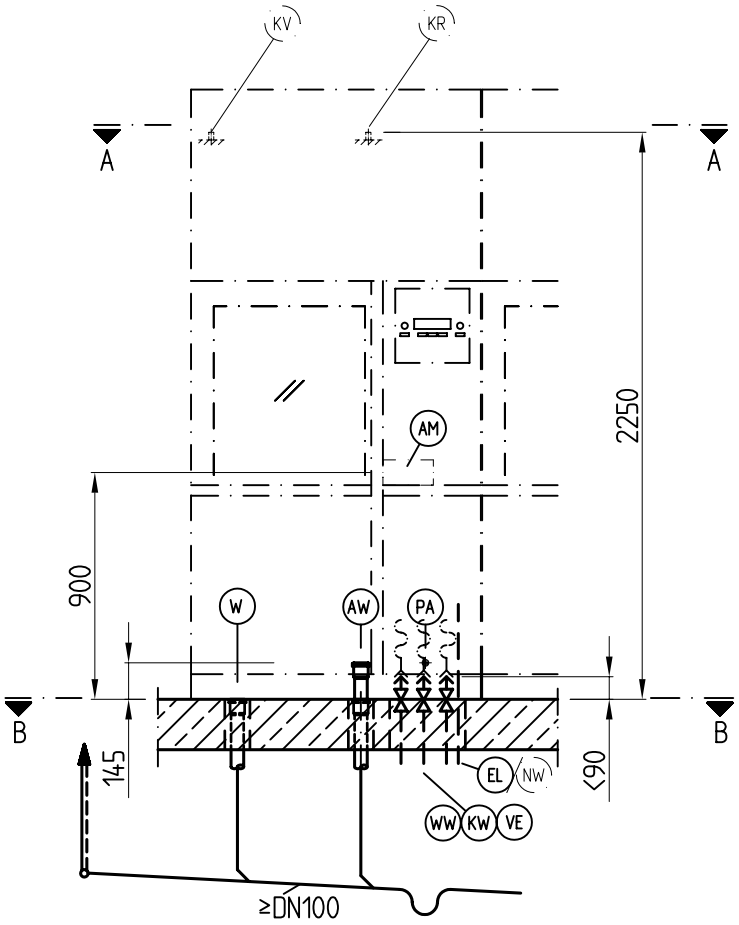

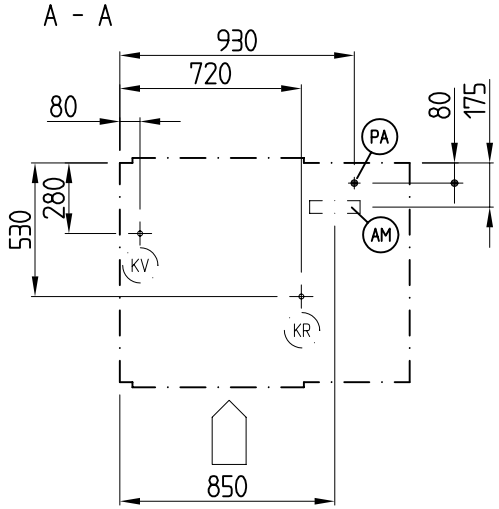

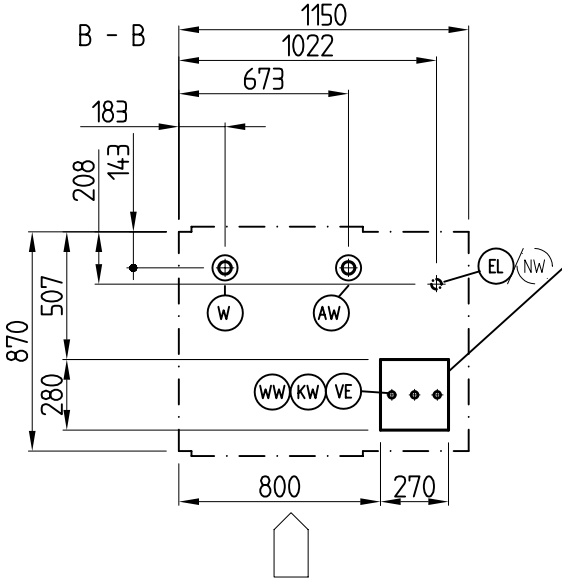

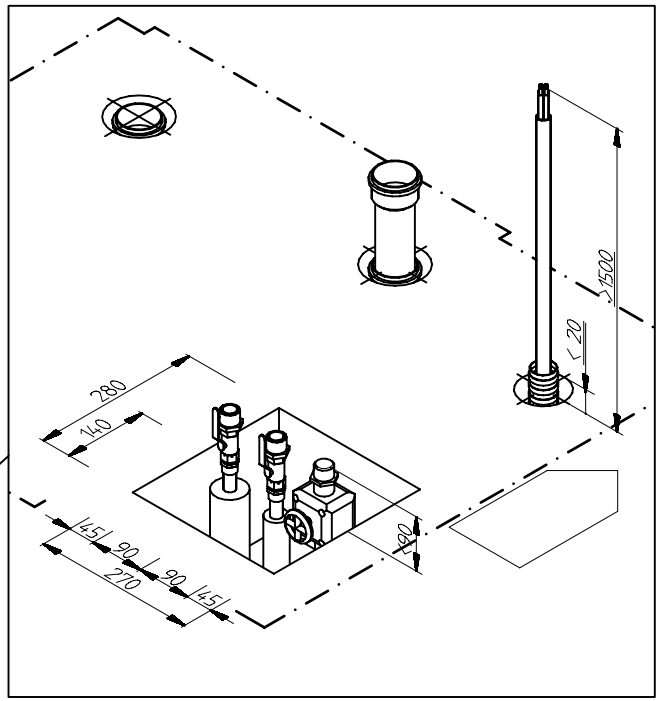

Miele PROFESSIONAL	Installationsplan/Installation plan Alternativinstallation Reinigungs- und Desinfektionsautomat PG 8528 EL AV	Date:	01.05.2007
		Page:	6
		Name:	Gö

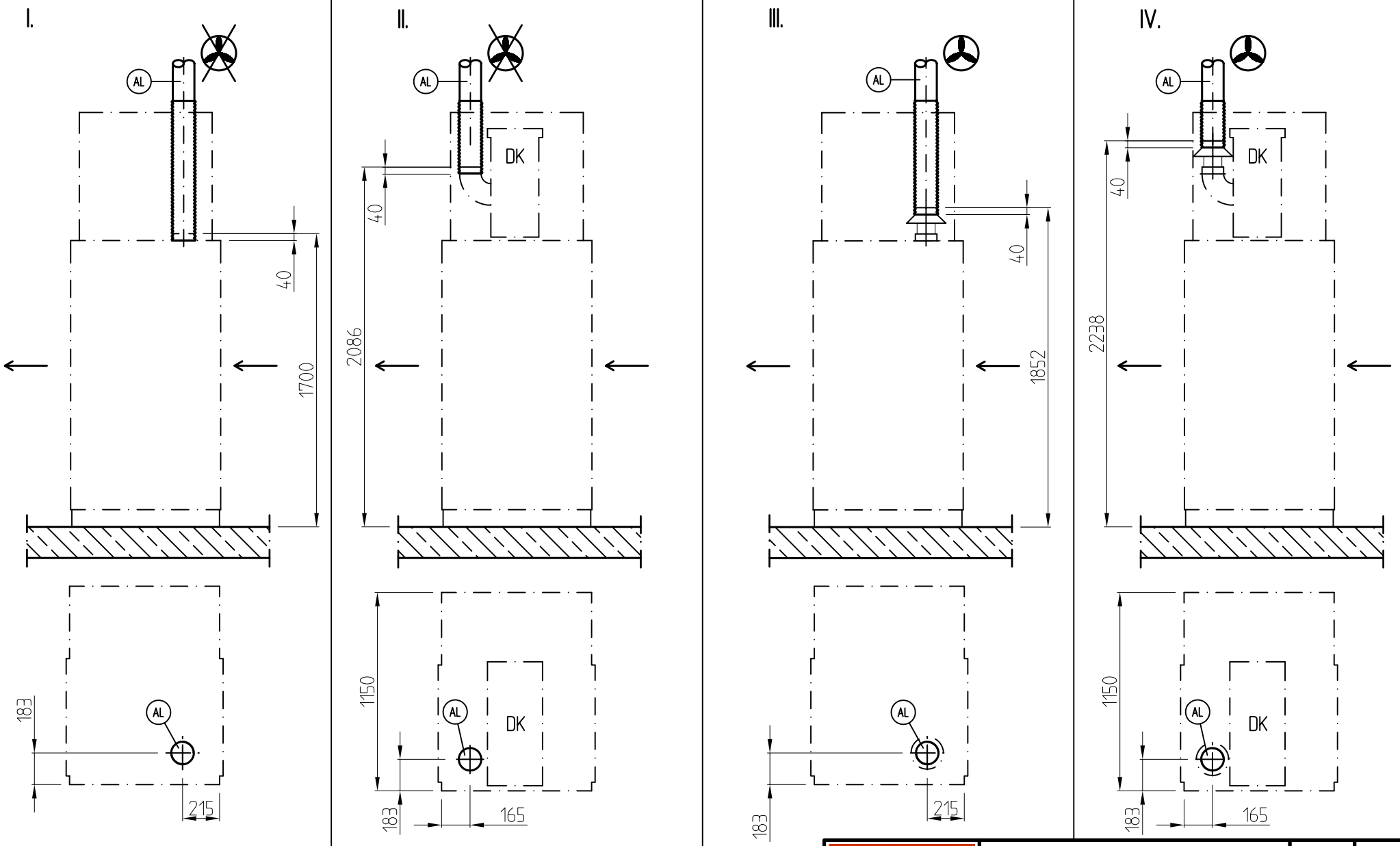

Miele PROFESSIONAL	Installationsplan/Installation plan Abluftanschluss Reinigungs- und Desinfektionsautomat PG 8528 EL AV	Date:	01.05.2007
		Page:	7
		Name:	Gö

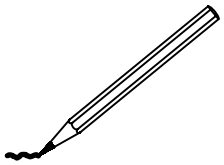

Arkusz danych technicznych

Automat myjąco-dezynfekujący
Sposób grzania:

PG 8528 AV
Elektro (EL)

Legenda:

EL — Symbol otoczony grubą linią oznacza: podłączenie obowiązkowe

SLA — Symbol otoczony linią punktową oznacza: podłączenie opcjonalne lub wymagane w danym wariancie urządzenia

PL

Wskazówki dotycząca przyłączania mediów:

Woda zimna, ciepła, odmineralizowana może zostać podłączona zarówno z sufitu (instalacja standardowa), jak i z podłogi (instalacja alternatywna). Możliwa jest również instalacja mieszana tych mediów (sufit/podłoga).

EL	Przyłącze elektryczne	1. Sposób grzania: Elektro Napięcie Moc przyłączeniowa Zabezpieczenie Przewód przyłączeniowy, przekrój minimalny	 V/Hz kW A mm²	 3N AC 400/50 20 3 x 32-35 5 x 6
		Minimalna długość przewodu podłączeniowego od górnej krawędzi obudowy nasady przy instalacji z sufitu od górnej krawędzi gotowej podłogi przy instalacji z podłogi	 m m	 4,0 1,5
		Zaleca się podłączenie urządzenie przez złącze wtykowe, w celu ułatwienia przeprowadzenia elektrycznej kontroli bezpieczeństwa, np. przy pracach konserwacyjnych lub serwisowych. Złącze wtykowe musi być dostępne po instalacji urządzenia. Przewód podłączeniowy po stronie instalacji H05(07)RN-F powinien być zakończony złączem CEE (żeńskim) 16 ew. 32 A. Po stronie urządzenia do dyspozycji jest złącze wtykowe CEE (męskie). Przewód podłączeniowy powinien być zabezpieczony przed oddziaływaniem termicznym. Urządzenie należy podłączyć zgodnie z kierunkiem wirowania faz w prawo. Wszystkie instalacje muszą odpowiadać kategorii instalacyjnej CAT II. Dopuszczalne wahania napięcia w sieci wynoszą maksymalnie +/- 10% Podłączenie elektryczne powinno zostać wykonane zgodnie z obowiązującymi przepisami instalacyjnymi, przepisami BHP i normami. Zaleca się podłączenie każdego urządzenia do wyłącznika różnicowoprądowego! Prąd znamionowy: adekwatnie do zabezpieczenia, prąd wyzwalający: 30 mA.		
PA	Wyrównanie potencjału i przewód ochronny	Gwintowany zewnętrzny trzpień z podkładką i nakrętką na urządzeniu, wielkość Należy podłączyć wyrównanie potencjału i przewód ochronny!	M	8x1

NW	Przyłącze sieciowe /drukarkowe	Na urządzeniu dostępne są następujące złącza służące do przenoszenia danych lub do wydruku danych procesowych		
		Złącze ethernetowe (do przenoszenia danych): długość przewodu podłączeniowego z wtyczką RJ45 (dostarczone wraz z urządzeniem) Po stronie instalacji zamontować gniazdo RJ45 ponad urządzeniem.	m	5,0
		lub: Złącze seryjne (do wydruków na drukarce kompatybilnej ze standardem HPGL): długość przewodu zasilającego z wtyczką RS232 (dostarczone wraz z urządzeniem) Po stronie instalacji zamontować gniazdo RS232 ponad urządzeniem.	m	5,0
		Podłączenia/instalacje muszą zostać wykonane zgodnie z normą IEC 60950.		
AM	Moduł podłączeniowy Wyjścia	Kontakty sterujące (zwierne) Można wykorzystać maks. 9 kontaktów, możliwe przyporządkowanie:		Maks. obciążenie kontaktu:
	TA-BETRIEB	Kontakt zamknięty w czasie trwania bloku suszenia	V/A/Hz	200-240/1/50-60
	PRG-LÄUFT	Kontakt zamknięty w czasie trwania płukania, suszenia i schładzania	V/A/Hz	200-240/1/50-60
	BETRIEB	Kontakt jest zamknięty, dopóki urządzenie jest włączone	V/A/Hz	200-240/1/50-60
	STÖRUNG	Kontakt zostaje zamknięty po wystąpieniu usterki	V/A/Hz	200-240/1/50-60
	PRG-ENDE	Kontakt zamknięty pomiędzy zakończeniem programu i otwarciem drzwiczek	V/A/Hz	200-240/1/50-60
	PAUSE M. SPL.	Kontakt zamknięty podczas etapu programowego Przerwa z płukaniem	V/A/Hz	200-240/1/50-60
	ABLAUF STD	Kontakt zamknięty w czasie Pompowania standard	V/A/Hz	200-240/1/50-60
	ABLAUF RECY.	Kontakt zamknięty w czasie Pompowania Recycling	V/A/Hz	200-240/1/50-60
	Benutzerdefiniert	Kontakt jest sterowany podczas odpływu wody, jeśli w bloku "Kontakt zewnętrzny" jest zaprogramowana opcja "Odpływ wody"	V/A/Hz	200-240/1/50-60
	KALT	Kontakt zamknięty w czasie pobierania zimnej wody	V/A/Hz	200-240/1/50-60
	WARM	Kontakt zamknięty w czasie pobierania ciepłej wody	V/A/Hz	200-240/1/50-60
	AD-KALT	Kontakt zamknięty w czasie pobierania zimnej wody odmineralizowanej	V/A/Hz	200-240/1/50-60
	AD-WARM	Kontakt zamknięty w czasie pobierania ciepłej wody odmineralizowanej	V/A/Hz	200-240/1/50-60
	Kalt verzögert	Wyjście, zgodnie z ustawieniami parametru	V/A/Hz	200-240/1/50-60
	Warm verzögert	"Opóźnienie zaworu wyłączającego", zostanie:	V/A/Hz	200-240/1/50-60
	AD-kalt verzögert	a. opóźnione (początek pobierania wody)	V/A/Hz	200-240/1/50-60
	AD-warm verzög.	b. poprzedzone (koniec pobierania wody)	V/A/Hz	200-240/1/50-60
	DOS1-EXTERN	Sygnał sterujący dla zewnętrznej pompy dozującej 1	V/A/Hz	200-240/1/50-60
	DOS2-EXTERN	Sygnał sterujący dla zewnętrznej pompy dozującej 2	V/A/Hz	200-240/1/50-60
	DOS3-EXTERN	Sygnał sterujący dla zewnętrznej pompy dozującej 3	V/A/Hz	200-240/1/50-60
	DOS4-EXTERN	Sygnał sterujący dla zewnętrznej pompy dozującej 4	V/A/Hz	200-240/1/50-60
	DOS5-EXTERN	Sygnał sterujący dla zewnętrznej pompy dozującej 5	V/A/Hz	200-240/1/50-60
	DOS6-EXTERN	Sygnał sterujący dla zewnętrznej pompy dozującej 6	V/A/Hz	200-240/1/50-60
	DOS7-EXTERN	Sygnał sterujący dla zewnętrznej pompy dozującej 7	V/A/Hz	200-240/1/50-60
	DOS8-EXTERN	Sygnał sterujący dla zewnętrznej pompy dozującej 8	V/A/Hz	200-240/1/50-60
	DOS9-EXTERN	Sygnał sterujący dla zewnętrznej pompy dozującej 9	V/A/Hz	200-240/1/50-60
	Nachricht DOS 1	Kontakt zostanie uruchomiony, gdy odpowiednia pompa będzie sterowana w czasie trwania programu	V/A/Hz	200-240/1/50-60
	Nachricht DOS 2	Kontakt zostanie uruchomiony, gdy odpowiednia pompa będzie sterowana w czasie trwania programu	V/A/Hz	200-240/1/50-60
	Nachricht DOS 3	Kontakt zostanie uruchomiony, gdy odpowiednia pompa będzie sterowana w czasie trwania programu	V/A/Hz	200-240/1/50-60
	Nachricht DOS 4	Kontakt zostanie uruchomiony, gdy odpowiednia pompa będzie sterowana w czasie trwania programu	V/A/Hz	200-240/1/50-60
	Nachricht DOS 5	Kontakt zostanie uruchomiony, gdy odpowiednia pompa będzie sterowana w czasie trwania programu	V/A/Hz	200-240/1/50-60
	Moduł podłączeniowy Wejścia			Napięcie sterujące
	SLA HZG	Wyłączenie szczytowe grzania parowego i/lub elektrycznego	V/Hz	200-240/50-60
	DOS-EXT	Poziom napełnienia zewnętrznych zbiorników DOS	V/Hz	200-240/50-60
	MEDIUM	Dozowanie mediów trwa, sygnał kontroli przepływu i ilości	V/Hz	200-240/50-60
	EXT-TEXT	Zewnętrzny tekst	V/Hz	200-240/50-60

KW	Woda zimna	Temperatura maks. Twardość wody maks. Minimalne ciśnienie dynamiczne Maksymalne ciśnienie Wielkość przepływu Gwint przyłącza po stronie instalacji wg DIN 44 991 (uszczelnienie płaskie)	°C °dH kPa kPa l/min cale	20 4 200 1.000 15 gwint zewnętrzny 3/4“
WW	Woda ciepła	Temperatura maks. Twardość wody maks. Minimalne ciśnienie dynamiczne Maksymalne ciśnienie Wielkość przepływu Gwint przyłącza po stronie instalacji wg DIN 44 991 (uszczelnienie płaskie)	°C °dH kPa kPa l/min cale	60 4 200 1.000 15 gwint zewnętrzny 3/4“
VE	Woda do spłukiwania	Jakość wody odpowiadająca wymaganiom dotyczącym efektu mycia. Np. osmoza odwrócona, woda całkowicie odsolona, Aqua destillata itd. Temperatura maks. Przewodność maks. (np. dla instrumentów chirurgicznych) Minimalne ciśnienie dynamiczne Maksymalne ciśnienie Wielkość przepływu Gwint przyłącza po stronie instalacji wg DIN 44 991 (uszczelnienie płaskie)	°C µS/cm kPa kPa l/min cale	60 15 200 1.000 15 gwint zewnętrzny 3/4“
KV	Wlot obwodu chłodzącego, położenie króćca węża przy kondensatorze pary (opcja)	Kondensator pary (DK, opcjonalnie) może zostać podłączony do obwodu chłodzącego. Jeśli po stronie instalacji obwód chłodzący nie występuje, podłączyć do zimnej wody: Wydajność chłodzenia maks. Maksymalne ciśnienie obwodu chłodzącego Strata ciśnienia na kondensatorze pary Wielkość przepływu "Płukanie", ustawiana po stronie instalacji Wielkość przepływu "Suszenie", ustawiana po stronie instalacji Króciec węża kondensatora pary Ø (da x l) Zamontować zawór odcinający i filtr zabrudzeń (do zapewnienia po stronie instalacji)! Instalację do podłączenia obwodu chłodzącego należy zamontować adekwatnie do instalacji wody zimnej, ciepłej i odmineralizowanej w obszarze instalacyjnym. Wysokość dolnej krawędzi trzpienia do węża liczona od górnej krawędzi gotowej podłogi wynosi 2250-2400 mm. Średnica wewnętrzna instalacyjnego węża przyłączeniowego do kondensatora pary. Długość węża przyłączeniowego od końcówki węża (wąż zwiesić od sufitu)	kW kPa kPa l/min l/min mm mm mm	3,5 200 30-50 1,0-4,0 >4,0 14 x 25 14 1.500
KR	Wylot obwodu chłodzącego, położenie króćca węża przy kondensatorze pary (opcja)	Konieczny do podłączenia kondensatora pary do obwodu chłodzącego: Króciec węża kondensatora pary Ø (da x l) Zamontować zawór odcinający (do zapewnienia po stronie instalacji)! Instalację do podłączenia obwodu chłodzącego należy zamontować adekwatnie do instalacji wody zimnej, ciepłej i odmineralizowanej w obszarze instalacyjnym. Wysokość dolnej krawędzi trzpienia do węża liczona od górnej krawędzi gotowej podłogi wynosi 2250-2400 mm. Średnica wewnętrzna instalacyjnego węża przyłączeniowego do kondensatora pary. Długość węża przyłączeniowego od końcówki węża	mm mm mm	14 x 25 14 1.500
AW	Odprowadzenie wody	Temperatura maks. Przyłącze Wypływ chwilowy maks. Zamknięcie przeciwzapachowe należy przewidzieć po stronie instalacji	°C DN l/min	93 50 150
W	Odpływ wannowy	Temperatura maks. Przyłącze Zamknięcie przeciwzapachowe należy przewidzieć po stronie instalacji	°C DN	70 50

AL	Wylot	Króciec przyłączeniowy urządzenia (da × s) Do pomieszczenia po stronie "brudnej" należy doprowadzić ilość powietrza odpowiadającą ilości powietrza wylotowego. I. Przewód wylotowy bezpośrednio do atmosfery bez kondensatora pary (nie prowadzić razem przewodów wylotowych większej ilości automatów myjąco-dezynfekujących, wylot wyprowadzać pojedynczo): Wielkość przepływu na wylocie Temperatura wartość średnia / chwilowa maks. Względna wilgotność powietrza wartość średnia / chwilowa maks. Przewód wylotowy maks. dopuszczalna strata ciśnienia II. Przewód wylotowy bezpośrednio do atmosfery z kondensatorem pary (nie prowadzić razem przewodów wylotowych większej ilości automatów myjąco-dezynfekujących, wylot wyprowadzać pojedynczo!): Wielkość przepływu na wylocie Temperatura wartość średnia / chwilowa maks. Względna wilgotność powietrza wartość średnia / chwilowa maks. Przewód wylotowy maks. dopuszczalna strata ciśnienia III. Podłączenie bez kondensatora pary do zewnętrznej instalacji wylotowej z wentylatorem: Wielkość przepływu instalacji wylotowej w programie "Płukanie" Wielkość przepływu instalacji wylotowej w programie "Suszenie" Temperatura wartość średnia / chwilowa maks. Względna wilgotność powietrza wartość średnia / chwilowa maks. IV. Podłączenie z kondensatorem pary do zewnętrznej instalacji wylotowej z wentylatorem: Wielkość przepływu instalacji wylotowej w programie "Płukanie" Wielkość przepływu instalacji wylotowej w programie "Suszenie" Temperatura wartość średnia / chwilowa maks. Względna wilgotność powietrza wartość średnia / chwilowa maks. Należy uniemożliwić spływanie kondensatu z powrotem do urządzenia. Przewód wylotowy ułożyć ze spadkiem w kierunku przepływu i odwodnić w najniższym miejscu.	mm m³/h °C % Pa m³/h °C % Pa m³/h m³/h °C % m³/h m³/h °C %	125 x 1,25 250 70/95 80/100 700 250 28/32 <70/100 500 100 350 70/95 80/100 100 350 28/32 <70/100
F	Nóżki	Regulacja wysokości Średnica nóżek	mm mm	10 25
B	Mocowanie	Zakres dostawy cokołu/wanny podłogowej: Kotwy reakcyjne (4 sztuki) Ø otworów	 mm mm	 M 8x150 8
	Emisja ciepła do pomieszczenia	Strona załadowcza Strona wyładowcza Ładunek przy wyjmowaniu	kWh/h kWh/h kWh/h	0,6 0,6 1,4
	Dane urządzenia	Wysokość z cokołem/wanną podłogową Wysokość z cokołem/wanną podłogową i nasadą Szerokość Głębokość Waga netto z cokołem/wanną podłogową, nasadą itd. Obciążenie podłożą w czasie pracy Szerokość otworu do wniesienia z paletą transportową min. Wysokość otworu do wniesienia z paletą transportową min.	mm mm mm mm kg N mm mm	1.660 2.420 1.150 870 570 ~8.000 944 1.800

Prace instalacje mogą zostać przeprowadzone wyłącznie przez koncesjonowanych instalatorów zgodnie z obowiązującymi przepisami!
Przy ustawianiu urządzenia bezwzględnie przestrzegać instrukcji montażu! Zmiany zastrzeżone!
Wszystkie wymiary w mm.

Wskazówki dotyczące podłączania mediów:

Woda zimna, ciepła, odsolona mogą zostać podłączone zarówno z sufitu (instalacja standardowa) jak i z podłogi (instalacja alternatywna). Możliwa jest również instalacja mieszana tych mediów. Odprowadzenie wody i spust do wanny podłogowej w wykonaniu AV (zawór spustowy) mogą zostać podłączone wyłącznie z podłogi. Podłączenie wlotu i wylotu obwodu chłodzącego do kondensatora pary (opcjonalnie) może zostać dokonane wyłącznie z sufitu. Zaleca się umieszczenie w dobrze dostępnym miejscu centralnego zaworu odcinającego i wyłącznika głównego.

Przygotowanie:

Wywiercić otwory w podłodze zgodnie z rysunkiem lub szablonem (szablon można zamówić w serwisie). Jeśli podłączenie mediów odbywa się z dołu (instalacja alternatywna), do doprowadzenia mediów i przewodów elektrycznych konieczne będą kolejne otwory.

Zalecane wielkości otworów:	Przyłącze kanalizacyjne	Ø 100 mm
	Przyłącze elektryczne	Ø 80 mm
	Podłączenie mediów	270 x 280 mm (dł. x szer.)

W przypadku szeregowego montażu urządzeń szablony układa się bezpośrednio jeden za drugim. Rozmiar szablonu odpowiada nieco większej wielkości wycięcia w ściance rozdzielającej, żeby zachować odstęp pomiędzy urządzeniami o wielkości 5 mm a pomiędzy urządzeniem i ścianką rozdzielającą o wielkości 3 mm. Szczeliny te należy wypełnić odpowiednią elastyczną masą uszczelniającą.

Przyłącze kanalizacyjne:

Instalacja zbiorcza (min. DN 100) powinna zostać poprowadzona pod podłogą i należy ją zaopatrzyć w zamknięcie przeciwzapachowe. Stąd należy pionowo wyprowadzić rurę przyłączeniową (DN 50). Rurę odpływową należy zakończyć na poziomie gotowej podłogi i odpowiednio zabezpieczyć. Do wykonania przyłącza dodatkowo będzie potrzebny sztucer (z mufą i redukcją) o długości 145 mm licząc od poziomu gotowej podłogi. Tę rurę należy przygotować do podłączenia urządzenia i na razie usunąć. Będzie ona potrzebna dopiero po nasunięciu automatu myjąco-dezynfekującego na cokół/wannę podłogową. Jeśli montaż cokołu/wanny podłogowej jest planowany w późniejszym terminie, koniec rury należy zaślepić.

Podłączenie elektryczne:

Podłączenie elektryczne może się odbywać zarówno z podłogi, jak i z sufitu. Jeśli urządzenie ma zostać podłączone z podłogi, potrzebny będzie przewód o minimalnej długości 1.500 mm od gotowej podłogi. Jeśli urządzenie ma być podłączone z sufitu, konieczny jest przewód o długości 4.000 mm od górnej krawędzi MAV.

Instalacja standardowa, podłączanie mediów:

Ułożyć przewody zasilające pionowo z sufitu w dół, wyrównać i przymocować. Wszystkie elementy instalacyjne włącznie z izolacjami, mocowaniami i zaworami z pokrętłem muszą się znaleźć w oznaczonym obszarze (400 mm × 200 mm). Nie mogą one wystawać poza ten obszar.
Instalacje wody ciepłej, zimnej i całkowicie odsolonej zakończyć gwintem zewnętrznym ¾“ na wysokości 2.250 mm nad poziomem gotowej podłogi.

Jeśli automat myjąco-dezynfekujący jest wyposażony w kondensator pary, wówczas przewody wlotowe i wylotowe obwodu chłodzącego należy ułożyć pionowo z sufitu, wyrównać i przymocować. Przewody zakończyć w obszarze instalacyjnym urządzenia trzpieniami do węża na wysokości 2.250-2.400 mm nad poziomem gotowej podłogi. Wlot i wylot obwodu chłodzącego należy potem przyłączyć do króćców kondensatora pary za pomocą węży o średnicy wewnętrznej 14 mm (nie są dostarczone z urządzeniem). Jeśli obwód chłodzący nie występuje, kondensator pary należy podłączyć do zimnej wody.

Instalacja alternatywna, podłączanie mediów:

Przewody zasilające wyprowadzić pionowo przez przepusty w podłodze, zakończyć ok. 200 mm nad poziomem gotowej podłogi, wyrównać i przymocować. Po montażu cokołu/wanny podłogowej zostaną skrócone. Jeśli montaż cokołu/wanny podłogowej jest przewidziany w późniejszym terminie, końcówki węży należy zaślepić.
Zamontować i wypoziomować wannę podłogową. Po montażu wanny podłogowej montuje się w niej wyprowadzenia mediów. Wyprowadzenia wody zimnej, ciepłej i całkowicie odsolonej zakończyć pionowo gwintem zewnętrznym ¾“. Konstrukcja nie może przekraczać 90 mm nad poziomem gotowej podłogi i nie może wystawać poza cokół/wannę podłogową. Przepust w podłodze należy uszczelnić. Po zakończeniu montażu rur w cokole/wannie podłogowej przepust wanny należy uszczelnić wodoodpornie odpowiednią fugą elastyczną.

Jeśli automat myjąco-dezynfekujący jest wyposażony w kondensator pary, wówczas przewody wlotowe i wylotowe obwodu chłodzącego należy ułożyć pionowo z sufitu, wyrównać i przymocować. Przewody zakończyć w obszarze instalacyjnym urządzenia trzpieniami do węża na wysokości 2.250-2.400 mm nad poziomem gotowej podłogi. Wlot i wylot obwodu chłodzącego należy potem przyłączyć do króćców kondensatora pary za pomocą węży o średnicy wewnętrznej 14 mm (nie są dostarczone z urządzeniem). Jeśli obwód chłodzący nie występuje, kondensator pary należy podłączyć do zimnej wody.

Instalacja wylotowa:

Podłączenie do zewnętrznej instalacji wylotowej z kondensatorem pary lub bez niego:
Podłączenie automatu myjąco-dezynfekującego do zewnętrznej instalacji wylotowej odbywa się poprzez wyciąg. Wymagany minimalny odstęp wynosi 80 mm. Odpowiedni wyciąg wchodzi w zakres dostawy automatu myjąco-dezynfekującego. Godny polecenia jest wentylator dwustopniowy (sterowanie wydajnością wentylatora patrz Arkusz danych technicznych "Przyłącze elektryczne"). Przyłącze instalacji wylotowej należy doprowadzić do urządzenia za pomocą przewodu giętkiego.

Wylot bezpośrednio do atmosfery:

Jeśli przewód wylotowy automatu myjąco-dezynfekującego jest wyprowadzony bezpośrednio do atmosfery, nie montuje się dostarczonego wyciągu.